BRITA PROGUARD Coffee – prepare su agua. Proteja su máquina.

BRITA Professional soluciónes para filtración

BRITA PROGUARD Coffee combina una buena protección frente a la corrosión con su innovadora tecnología de mineralización, y le ofrece un agua de excelente calidad para preparar un café delicioso.

El café perfecto empieza con el agua perfecta.

La diferencia está en la calidad del agua.

Tostado claro u oscuro, colombiano o etíope, expreso o ristretto: independientemente del café que esté preparando, el ingrediente principal –el agua– siempre es el mismo. Pero el agua no es solamente una combinación de hidrógeno y oxígeno. Puede contener una gran variedad de minerales disueltos, sustancias orgánicas, partículas y residuos de tratamientos y tuberías. Y su composición varía enormemente de una zona a otra.

¿Qué significa esto para su café? El agua puede tener un impacto fundamental en el sabor y el aroma de su café, su textura en boca, su cremosidad, etc., después de todo, una taza de café es 98 % H2O. Las aguas demasiado duras o demasiado blandas –por ejemplo, con un contenido de minerales muy alto o muy bajo– pueden dar como resultado cafés desagradablemente amargos o anodinos. Y, más allá del asunto del sabor, determinados tipos de agua pueden suponer un riesgo para la maquinaria. Unas condiciones corrosivas –además de cal y otros depósitos– pueden averiar los delicados componentes de las máquinas y provocar costosos tiempos de inactividad.

Lograr la composición perfecta del agua

¿Cómo puede estar seguro de que su agua es idónea para la tarea que tiene entre manos y de que sus máquinas están bien protegidas?

BRITA le ofrece la solución. Gracias a décadas de experiencia en filtrado, BRITA es uno de los líderes del mercado en Europa en soluciones de filtrado de bebidas calientes, y un socio probado para la comunidad global de especialistas del café. Su numerosos productos pioneros han sido probados con éxito con una amplia variedad de tipos de aguas: duras y blandas, con yeso, cálcicas, y muchas otras.

El resultado es que BRITA sabe lo que se necesita para conseguir un café excelente. Un filtrado experto y enfocado a las necesidades específicas es clave para obtener siempre un café excelente. Las tecnologías de BRITA están diseñadas para alcanzar resultados sobresalientes, independientemente de la composición del suministro de agua local. El agua filtrada contiene una mezcla equilibrada de minerales, y tiene la dureza perfecta para su uso con los equipos más modernos. Todos aquellos elementos que pudieran repercutir negativamente en el aroma y el sabor del café o enmascararlos se eliminan.

BRITA PROGUARD Coffee – diseñado para aguas con alto contenido de sales

La amplia cartera de productos de BRITA – que comprenden desde intercambiador de iones a filtrado de partículas y por carbón activo– se ha completado con BRITA PROGUARD Coffee: una solución patentada que combina tecnología de mineralización y ósmosis inversa. Con sus productos establecidos PURITY y los nuevos productos BRITA PROGUARD, BRITA está en posición de ofrecer el sistema de filtrado perfecto para conseguir un café excelente prácticamente con cualquier tipo de agua.

BRITA PROGUARD Coffee se diseñó pensando en las necesidades específicas de las máquinas de café, y es perfecto para aguas con altos niveles de sales. Importantes concentraciones de cloruros y sulfatos, en particular, suponen una amenaza: corroen las máquinas e impregnan el café de un desagradable sabor salino. Una membrana de ósmosis inversa elimina con eficiencia estas sustancias. Además, la innovadora capacidad de ajustar los niveles de mineralización garantiza la composición idónea del agua para conseguir un excelente sabor, y produce un filtrado de pH neutro. Esto permite que usted se centre en lo que de verdad importa: preparar el mejor café posible.matters most: making your brew the best it can be.

¿Qué es BRITA PR

BRITA PROGUARD Coffee es un sistema de multicartuchos inte
tos niveles de sales. El núcleo es una membrana de ósmosis inve

La solución BRITA PROGU

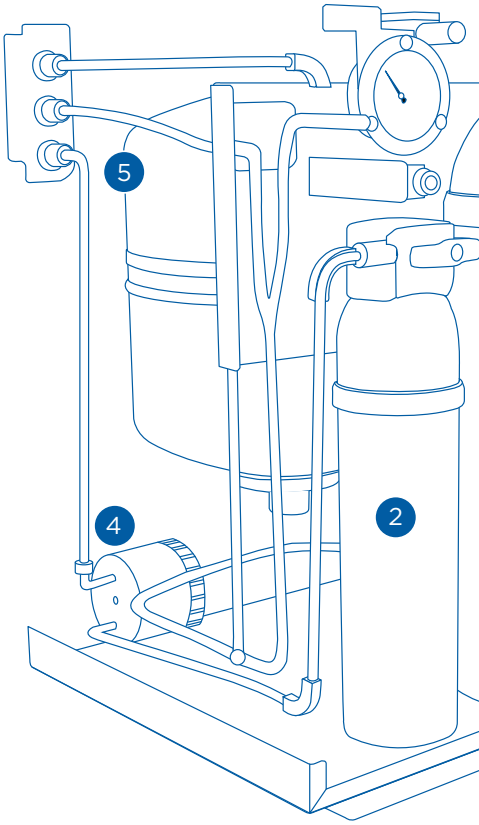

1 Prefiltración: PURITY C

El cartucho de prefiltración cumple dos funciones principales. En primer lugar, protege la membrana de ósmosis inversa –y con ello también la máquina de café– al reducir los niveles de partículas, cloro y otras sustancias. Dependiendo del modelo, también rebaja la dureza de carbonatos, evitando que se produzcan depósitos de cal y que se ensucie la membrana. En segundo lugar, el prefiltro es un componente clave de la solución de mineralización de BRITA PROGUARD Coffee. La aplicación BRITA Professional Filter Service ayuda a determinar el filtro adecuado para cada situación, y la mezcla del prefiltro se ajusta según el nivel de mineralización deseado.

2 Membrana de ósmosis inversa: PURITY C150 PROGUARD

El cartucho de la membrana de ósmosis inversa elimina con efectividad iones y moléculas, como sales. Con un porcentaje de retención de sales de más del 97 %, ofrece una sólida protección frente a la corrosión, incluso en condiciones de aguas difíciles. Además, la ósmosis inversa ayuda a evitar la cal, el yeso y otros depósitos. En combinación con el concepto de mineralización, el filtrado resultante es de pH neutro y por tanto respetuoso con las máquinas de café.

3 Mineralización: PURITY C500 MinUp

Como su propio nombre sugiere, este cartuch
me al disolver el calcio para obtener la dureza
lización también incluye tecnología de carbón
tener una repercusión negativa en el sabor y
ción de agua idónea para disfrutar de un deli

¿Cómo funciona la ósmosis inversa?

La ósmosis inversa emplea una membrana semipermeable para capturar iones, moléculas y otras sustancias que se encuentran en el agua. En procesos normales de ósmosis, el agua pasa del lado de la membrana con una menor concentración de sólidos/contaminantes disueltos al lado con una concentración más alta. Como su nombre sugiere, la ósmosis inversa hace girar esto en su cabezal aplicando presión para forzar el agua a través de la membrana hacia al lado con una menor concentración.

Este proceso deja atrás sustancias no deseadas. Aunque el proceso de ósmosis inversa produce agua residual, BRITA PROGUARD Coffee cuenta con un factor de conversión (recuperación) del agua de un 45 %, relativamente alto. La tecnología de ósmosis inversa es una protección muy efectiva contra la corrosión: los poros de la membrana son minúsculos y están diseñados para capturar diminutos iones de sal.

ROGUARD Coffee?

egral; una innovadora e intuitiva respuesta para las aguas con al-
ersas, pero eso no es todo lo que este sistema tiene para ofrecer.

UARD Coffee comprende:

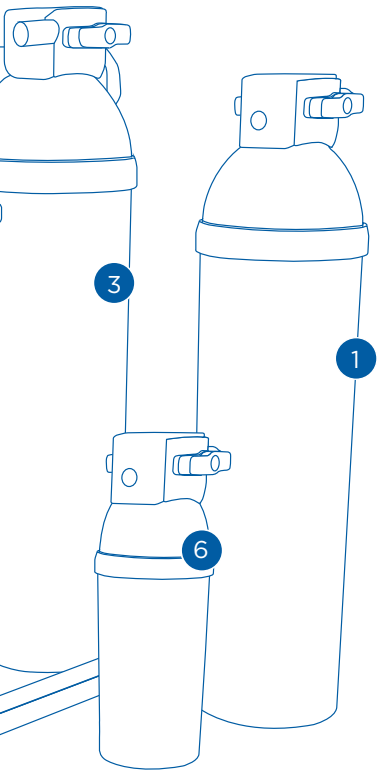

6 Post-filtración: PURITY C50 Fresh
El paso final en el BRITA PROGUARD Coffee es el cartucho de posfiltración. Este filtro de carbón activado protege el gran sabor logrado en los pasos anteriores. Por lo tanto, cada vez que necesite comenzar a elaborar café, puede contar con agua excelente sin interrupciones, lista para usar en cualquier momento.

5 Depósito de almacenaje
El depósito de almacenaje garantiza la disponibilidad de un suministro de agua filtrada excelente a la máquina de café, lo que produce gran tranquilidad durante los periodos de máxima demanda.

4 Bomba no eléctrica
La bomba permite un funcionamiento sin electricidad donde la presión del agua del suministro principal es superior a 3 bar. Aísla la membrana de ósmosis inversa de la contrapresión, permitiendo que la membrana continúe funcionando por medio de la presión del agua del suministro principal.

no proporciona mineralización constante y unifor-
a de carbonatos deseada. El cartucho de minera-
n activo, que filtra otras sustancias que pudieran
el aroma del café. El resultado es una composi-
cioso café durante toda la vida útil del producto.

Mineralización innovadora para un máximo sabor.

Los minerales importan. Son la fuente principal de sabor en el agua, por tanto juegan un papel muy importante en la preparación del café. Demasiada dureza de carbonatos, por ejemplo, puede dar lugar a agua cálcica y a un café plano con crema inestable. En el extremo contrario, muy poca puede producir una bebida sin brillo e insípida.

La solución de mineralización única de BRITA para BRITA PROGUARD Coffee comprende el prefiltro (intercambiador de iones) y cartuchos de mineralización. Esta tecnología innovadora permite prefijar el nivel de mineralización para conseguir un filtrado con una dureza de carbonatos entre 2-6 °dH (baja, media, alta), que se ajusta a las recomendaciones de la Specialty Coffee Association y la German Coffee Association.

La ventaja de BRITA PROGUARD Coffee

Opciones de mineralización para un sabor exquisito

El sistema BRITA PROGUARD Coffee está diseñado para proporcionar café excelente de manera sistemática, con un gran aroma, sabor y aspecto. Además, ofrece flexibilidad para configurarse para diferentes tipos de agua y preferencias personales al permitir hasta tres niveles de mineralización. Usted puede, por tanto, ajustar el agua a sus necesidades y gustos específicos. El nivel se puede prefijar durante la instalación o el mantenimiento de manera que el agua tenga un equilibrio adecuado de minerales. El nivel de dureza de carbonatos se ajusta entre 2-6 °dH; los sólidos disueltos totales se pueden ajustar en un rango de 40 a 150 mg/l.

Una sólida protección para sus máquinas

Al combinar múltiples cartuchos, BRITA PROGUARD Coffee elimina con fiabilidad más del 97 % de las sales del agua, produce un filtrado de pH neutro (6,5 a 7,5) y consigue una dureza de carbonatos idónea. El resultado de todo ello es una protección sólida y fiable de las máquinas de café, blindando los componentes principales contra la corrosión, la cal y otros depósitos. Esto no solo prolonga la vida de sus máquinas, sino que también acorta el tiempo de inactividad, con la consecuente reducción del gasto en costosas reparaciones y la mejora de sus beneficios.

Instalación y funcionamiento sencillos y seguros

Gracias a su bomba, BRITA PROGUARD Coffee funciona sin electricidad cuando hay suficiente presión del agua del suministro principal. Por consiguiente, es más cómodo y fácil de usar que los sistemas de la competencia que solo funcionan con electricidad. Ahorra electricidad y deja los enchufes libres para otras máquinas.

BRITA PROGUARD Coffee – solución de filtrado para máquinas de café.

BRITA PROGUARD Coffee	
Tecnología	Ósmosis inversa, mineralización
Aplicación	Sistema idóneo para preparar café de alta calidad en lugares con composiciones de aguas difíciles (con altos niveles de cloruros y sulfatos)
Tamaños de filtros y capacidad	50, 300, 500, 1100, la capacidad varía según la situación particular. La aplicación BRITA Professional Filter Service correspondiente ayuda a determinar el filtro adecuado.
Principales beneficios y factores de diferenciación	• Protege contra la corrosión y las averías de las máquinas debidas a este problema; porcentaje de retención de sales por encima del 97 % en total • Filtrado de pH neutro (6,5 a 7,5) • Funcionamiento sin electricidad donde la presión del agua del suministro principal es de más de 3 bar. Si la presión es inferior, se puede instalar una bomba de presión eléctrica. • Elección de los niveles de mineralización con preferencias específicas, para disfrutar de café de un excelente sabor sistemáticamente
Resultados	Calidad del agua y mineralización excelentes siempre para preparar un café sobresaliente

Los filtros BRITA solo deben usarse con agua potable.

El programa de reciclaje BRITA

BRITA Recycling Program

La protección medioambiental y el reciclaje son una parte fundamental de la filosofía corporativa de BRITA. En 1992, nos convertimos en la primera empresa de nuestro sector en introducir un programa de reciclaje de cartuchos filtrantes usados. Nuestra planta de Taunusstein, Alemania, procesa los cartuchos tanto de la industria hostelera como de los hogares privados.

Más información sobre el programa de reciclaje de BRITA: brita.es/recycling-professional

Aplicación BRITA Professional Filter Service

La aplicación Filter Service es su ayudante perfecto. Esta herramienta única e integral le ayuda a determinar el tipo y tamaño correctos del filtro para sus necesidades específicas. Proporciona directrices de instalación detalladas para técnicos de servicio, calcula cuándo es necesario cambiar los cartuchos y tiene muchas más capacidades innovadoras.

Descárgala gratis en Consíguelo en el App Store | DISPONIBLE EN Google Play

O visita https://professional.brita.net/app

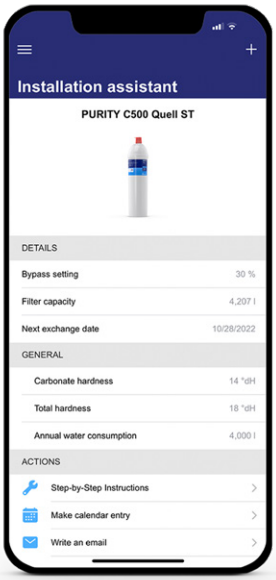

seitenwind.com 11/22 Salvo errores y omisiones.

Qué hay en su agua? BRITA puede ayudarle a determinar la composición de su agua y personalizarla sus necesidades específicas.

Para obtener más información, póngase en contacto con:

BRITA Iberia, S.L.U.
C/Valencia 307 2º– 4ª | 08009 Barcelona | España
Tel.: +34 93 34275-70 | Fax: +34 93 34275-71
csbrita@brita.net | www.profesional.brita.es

Oficinas Centrales: BRITA SE
Heinz-Hankammer-Straße 1 | 65232 Taunusstein | Alemania
Tel.: +49 6128 746-0 | Fax: +49 6128 746-5033
info@brita.net | www.brita.net